OffCourse™

MANUAL DEL USUARIO

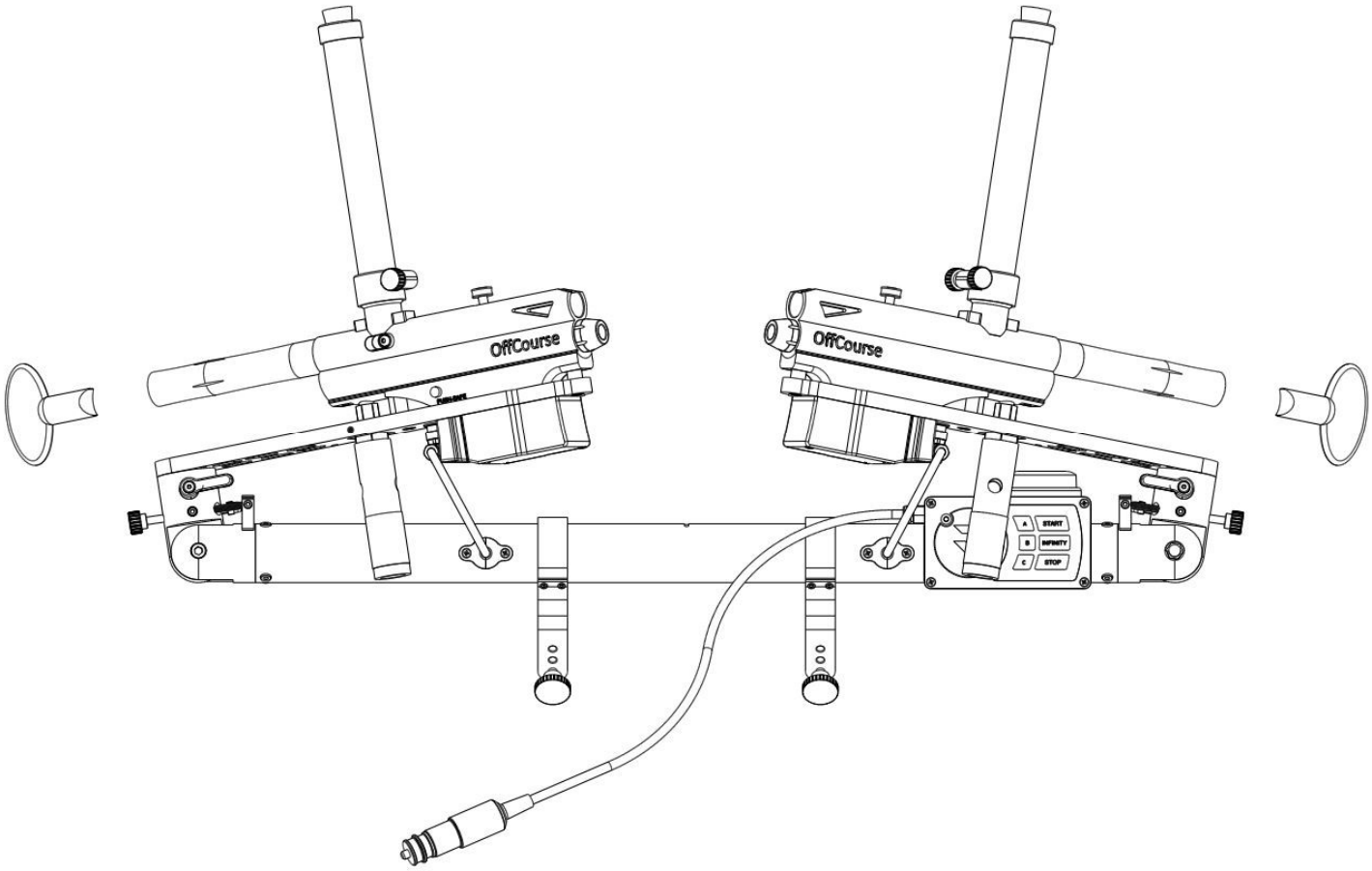

¡ADVERTENCIA!
LEA EL MANUAL ANTES DE UTILIZAR EL EQUIPO

Rodics Innovation, Inc.
70 West Madison Street, Suite 5750 Chicago, Illinois 60602
www.rodicsinnovation.com

© Rodics Innovation 2021

ÍNDICE

Descripción general ……3
Símbolos de advertencia ……...3
Normas de seguridad ……..4
Guía del panel de control ……..5
Esquema del OffCourse™ ……..6-7
Instrucciones de uso ……..8-9
Ajuste del ancho del circuito……10-11
Instrucciones de recarga ……..12-13
Instrucciones luego del uso ……..12-13
Comentarios y quejas ……..13
Videos y Manual de instrucciones ……13
Términos y condiciones ……13
Garantía limitada ……13
Mantenimiento en el lago ……..14-15
Mantenimiento básico ……..14-15

© Rodics Innovation 2021

DESCRIPCIÓN GENERAL

El propósito del OffCourse™ es revolucionar la experiencia del slalom en ski acuático brindando un circuito para slalom en un lugar abierto. Está especialmente diseñado para que el esquí libre sea más divertido, pero también puede utilizarse como herramienta de entrenamiento para mejorar la sincronización. Sólo debe preocuparse por encontrar el mejor lugar en el lago y OffCourse™ le preparará un circuito para slalom temporal instantáneo.

El OffCourse™ se instala encima del marco superior del parabrisas de su bote, y en lugar de utilizar boyas, el OffCourse™ le muestra donde doblar con una salpicadura en la superficie del agua. Los marcadores presurizados disparan proyectiles que generarán una salpicadura donde debería estar la boya.

El OffCourse™ se alimenta con cartuchos de CO2 estándar de 12g y con la alimentación eléctrica interna de 12 voltios del bote. Los proyectiles biodegradables se rompen al golpear el agua y se disuelven.

El programa del sistema de control utiliza datos de GPS y se asegura que los marcadores sean disparados en exactamente el momento adecuado.

Los cargadores estándar contienen 24 proyectiles; el esquiador puede elegir esquiar seis vueltas por vez o todas las 24 al mismo tiempo.

El OffCourse™ sólo funciona dentro de la gama de velocidad de 22mp/h a 38mp/h (35 a 61 kph).

SÍMBOLOS DE ADVERTENCIA

Este manual utiliza los siguientes símbolos de advertencia.

¡ADVERTENCIA! = Se puede morir o sufrir o graves heridas en caso de ignorar esta advertencia.

¡PRECAUCIÓN! = El producto pueden sufrir graves daños, incluyendo su pérdida total o parcial, en caso de ignorar esta advertencia.

AVISO. = El producto o el bote pueden sufrir daños en caso de ignorar esta advertencia.

© Rodics Innovation 2021

NORMAS DE SEGURIDAD

¡ADVERTENCIA!

1. Lea el manual del usuario antes de utilizar el producto.
2. No utilice el OffCourse™ a menos que todos dentro de su alcance tengan colocada protección ocular y auditiva diseñada para detener paintballs.
3. Nunca transporte pasajeros dentro o sobre la proa del bote cuando tenga el OffCourse™ instalado.
4. Coloque siempre los tapabocas de los cañones y active los interruptores de seguridad de ambos marcadores luego de cada uso.
5. Mantenga siempre una distancia segura a las demás embarcaciones y a la costa cuando utilice el OffCourse™.
6. No modifique el OffCourse™ de ninguna manera.
7. Nunca deje el OffCourse™ presurizado con CO_2 durante más de un recorrido de ski.
8. Guarde siempre el OffCourse™ sin cartuchos de CO_2 en los adaptadores para cartuchos de CO_2.
9. Nunca toque los cartuchos usados de CO_2 sin guantes para evitar quemaduras por frío.
10. Presione siempre el botón STOP (Detener) cuando termine el recorrido de ski.
11. Un esquiador nunca debe subir inmediatamente al costado del bote al finalizar el recorrido de ski sino soltar la barra detrás del bote y esperar que se tapen los cañones antes de ser recogido.
12. Nunca observe directamente a través del cañón de ninguno de los marcadores.
13. Siga las instrucciones del recipiente de CO_2 para su manejo y almacenamiento seguro.
14. Si su bote tiene un parabrisas con apertura, asegúrese siempre que la traba esté en posición cerrada antes de instalar el OffCourse™.
15. Nunca deje que el OffCourse™ distraiga al conductor del bote; el OffCourse™ siempre debe ser usado por un observador atento al esquiador.

¡PRECAUCIÓN!

1. Asegúrese que el empleo del OffCourse™ sea legal en la zona donde planea utilizarlo.
2. Retire siempre los pellets de los cargadores antes del guardado.
3. Nunca utilice otros pellets que los recomendados por Rodics Innovation.
4. Nunca utilice otros cartuchos de CO_2 que los recomendados por Rodics Innovation.
5. Nunca recargue pellets ni CO_2 mientras el bote esté en movimiento.
6. Nunca deje el OffCourse™ en el bote sin la debida atención.
7. Guarde siempre el OffCourse™ en su estuche a temperatura ambiente en un lugar seco.

AVISO.

1. En caso de que los pellets derramen su contenido, limpie inmediatamente ya que pueden dejar manchas en revestimientos, tapicería o alfombras.
2. Nunca deje los cartuchos de CO_2 sobre revestimientos, tapicería o alfombras. Podría dejar manchas.

Exención de responsabilidad.
No es posible que Rodics Innovation pueda advertirle al consumidor sobre cada posible peligro asociado con el uso del OffCourse™, por lo que el consumidor tiene la obligación de utilizar su propio sentido común y buen criterio para utilizar el OffCourse™.

© Rodics Innovation 2021

GUÍA DEL PANEL DE CONTROL

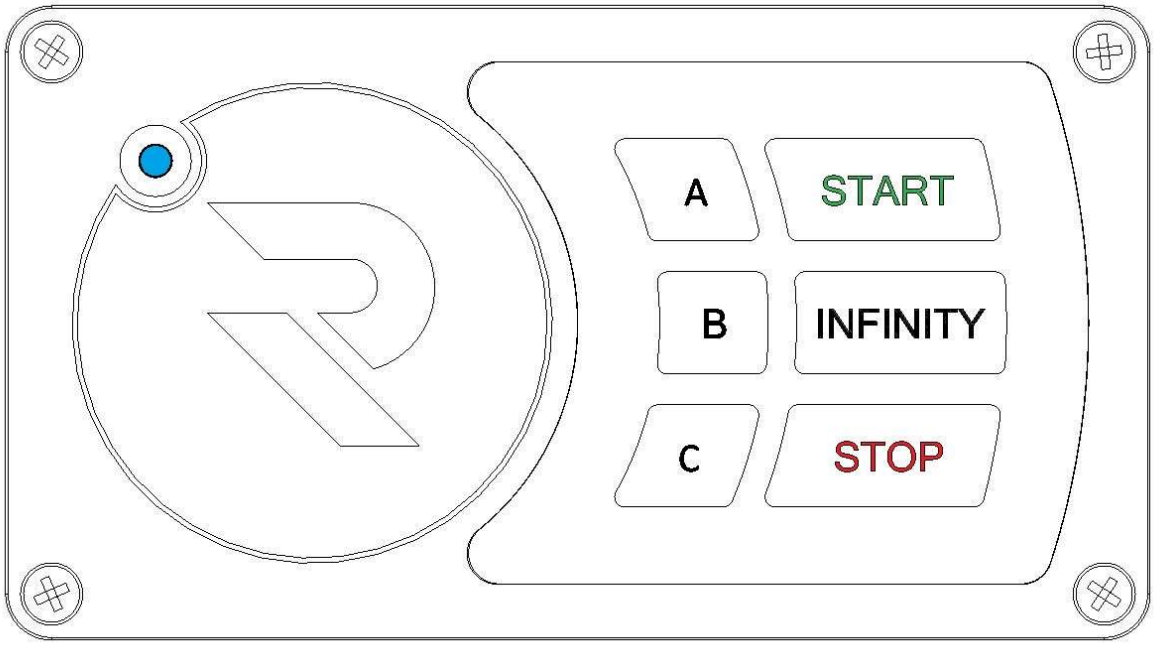

BOTONES

Botones:	Funciones:
A	Programa un circuito de slalom normal. (134 pies de distancia entre marcas)
B	Programa un circuito de slalom normal 1,25 veces más largo. (168 pies de distancia entre marcas)
C	Programa un circuito de slalom normal 1,5 veces más largo. (201 metros de distancia entre marcas)
START	Enciende el OffCourse™
INFINITY	Apaga la configuración normal de 7 marcas en fila y permite que el OffCourse™ continúe marcando hasta agotar el cargador o que el usuario oprima el botón STOP (Detener).
STOP	Detiene el OffCourse™

LED AZUL

Testigo intermitente: El OffCourse™ tiene alimentación de 12 voltios.
Testigo fijo: La antena del GPS tiene señal y el OffCourse™ está listo para ser utilizado.

© Rodics Innovation 2021

ESQUEMA DEL OFFCOURSE™

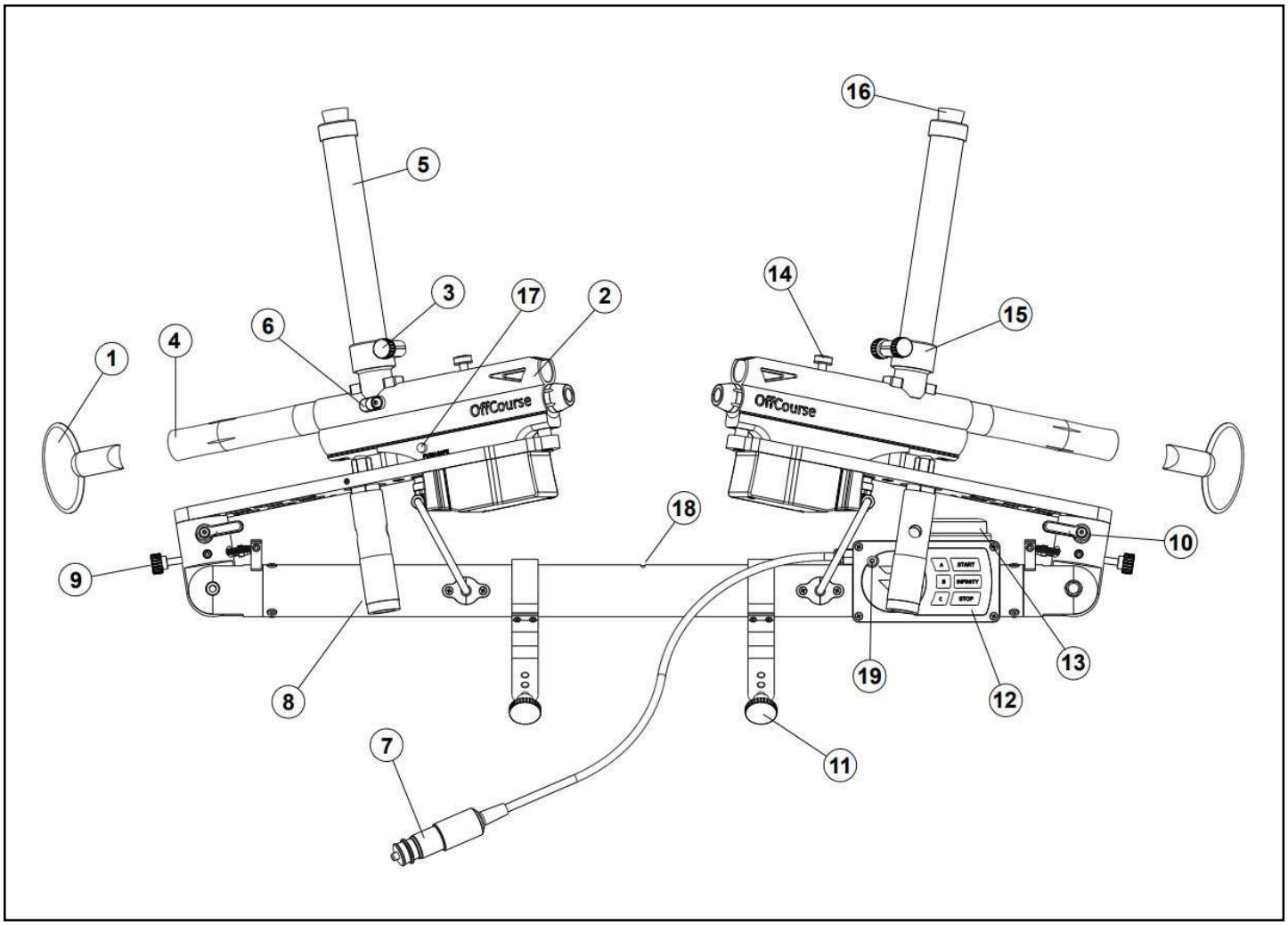

1. TAPABOCAS DEL CAÑÓN
2. MARCADOR
3. TORNILLO DE BLOQUEO DEL CARGADOR
4. CAÑÓN
5. CARGADOR
6. TAPÓN DEL SEGURO DE LOS PELLETS
7. ENCHUFE DE 12 VOLTIOS
8. ADAPTADOR DE CO2
9. PERILLA DE AJUSTE DE ANCHO
10. PALANCA DE BLOQUEO DE ORIENTACIÓN
11. PERILLA DE AJUSTE
12. PANEL DE CONTROL
13. ANTENA DEL GPS
14. PASADOR DE ARMADO
15. CUELLO DE ALIMENTACIÓN
16. TAPÓN DEL CARGADOR
17. INTERRUPTORES DE SEGURIDAD
18. MARCA DE LINEA CENTRAL
19. LED AZUL

© Rodics Innovation 2021

ESQUEMA DEL OFFCOURSE™

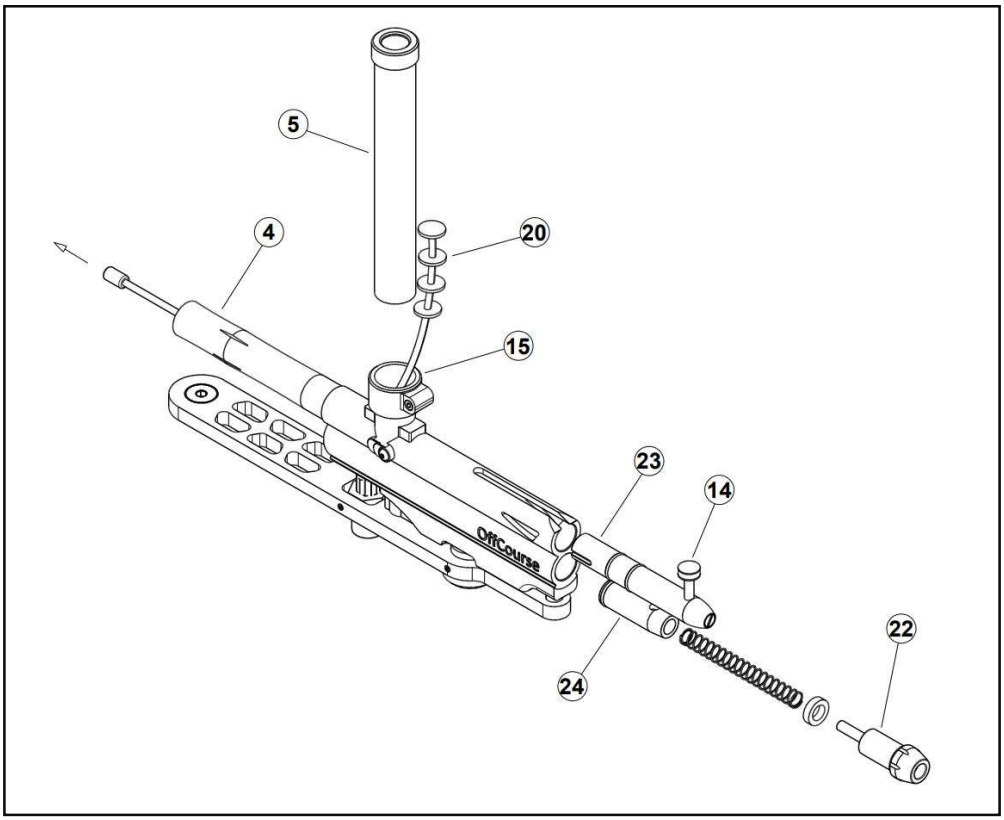

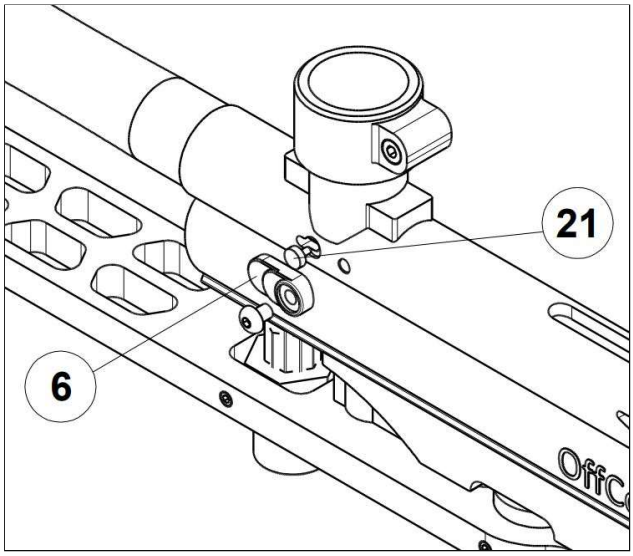

4. CAÑÓN
5. CARGADOR
6. TAPÓN DEL SEGURO DE LOS PELLETS
14. PASADOR DE ARMADO
15. CUELLO DE ALIMENTACIÓN
20. ESCOBILLA DEL CAÑÓN
21. SEGURO DE PELLETS
22. TAPÓN DE CIERRE
23. CERROJO
24. MARTILLO

© Rodics Innovation 2021

INSTRUCCIONES DE USO

1. **¡ADVERTENCIA!** PROTECCIÓN OCULAR Y AUDITIVA, asegúrese que todos dentro de su alcance tengan colocada protección ocular y auditiva diseñada para detener paintballs.

2. **¡PRECAUCIÓN!** Instale el OffCourse™ sobre el marco del parabrisas del bote y asegúrelo ajustando las *perillas de ajuste*. (FIG. 1) Asegúrese que el OffCourse™ esté centrado en el bote, la *Marca de Linea Central* debe quedar alineada con la línea central del bote. (FIG. 2)
   Se debe controlar regularmente el apriete de las *perillas de ajuste* y volver a apretarlas en caso de ser necesario.

3. Instale los *cargadores* y asegúrelos en su lugar apretando el *tornillo de bloqueo del cargador* (FIG. 3)

4. Oriente ambos marcadores hacia delante en dirección a la proa del bote; una vez que lleguen al tope, ajústelos hacia delante apretando la *palanca de bloqueo de orientación.*
   (FIG. 4-5) Se debe controlar regularmente el apriete de la *palanca de bloqueo de orientación* y volver a apretarla en caso de ser necesario.

5. Amartille los marcadores tirando de los *pasadores de armado* hacia atrás hasta que queden trabados en su posición retrasada. (FIG. 6-7)

6. Coloque cartuchos de C02 de 12 gramos en los *adaptadores para cartuchos.* Apriete el adaptador para cartuchos haciéndolo girar a la derecha, y una vez que el cartucho sea perforado, apriete rápidamente el adaptador para evitar la fuga de CO2. (FIG. 8)

7. Retire los *tapones de los cargadores* y cargue los pellets en los *cargadores*; nunca coloque más de 12 pellets en cada cargador a la vez. Vuelva a colocar los *tapones de los cargadores*. (FIG. 9)

8. Encienda el contacto del bote, conecte el *Enchufe de 12 voltios* al tomacorriente de 12 voltios del bote. Espere hasta que el LED azul del panel de control quede encendido, lo que indica que la *Antena de GPS* tiene señal.

9. Retire los *Tapabocas de los cañones* y desconecte los *Interruptores de seguridad*. (FIG. 10)

10. Acelere el bote a la velocidad adecuada, y una vez que el esquiador esté en el agua y la velocidad supere los 22mp/h (35 mph), el OffCourse™ estará listo para comenzar.

11. Seleccione el programa A, B o C y luego oprima START.
    (Luego de dos segundos, el OffCourse™ marcará el tiempo a la izquierda como indicación para el esquiador antes de comenzar a marcar la secuencia del circuito actual.)

12. En caso de querer usar el modo infinito, oprima INFINITY en las opciones del programa y luego START. Un patrón normal de botones podría verse así:
    B – INFINITY - START. Esto brindará un circuito de 24 marcas con un espaciado de 168 pies entre marcas.

13. **¡ADVERTENCIA!** Asegúrese de tener cuidado donde pone sus manos ya que esta operación se hace cerca de los cañones. Ajuste el ancho del circuito con las *perillas de ajuste de ancho* a cada lado. (FIG. 11) Ver ajuste del ancho del circuito calibración en la página 10-11.

14. **¡ADVERTENCIA!** Una vez que el esquiador suelte la barra directamente detrás del bote, oprima el botón STOP y detenga el bote.

15. **¡ADVERTENCIA!** Coloque nuevamente los *tapabocas de los cañones* y active los *Interruptores de seguridad*. (FIG. 12)

16. Recoja al esquiador.

© Rodics Innovation 2021

FIG. 1

FIG. 2

FIG. 3

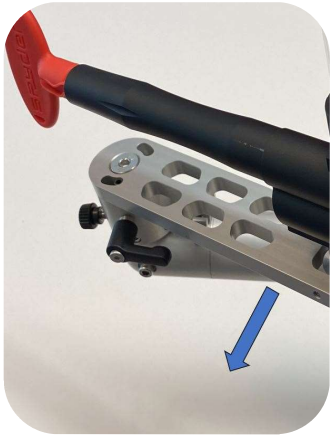

FIG. 4

FIG. 5

FIG. 6

FIG. 7

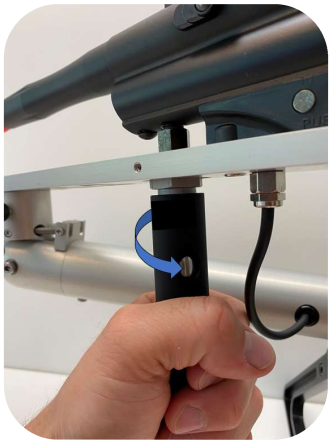

FIG. 8

FIG. 9

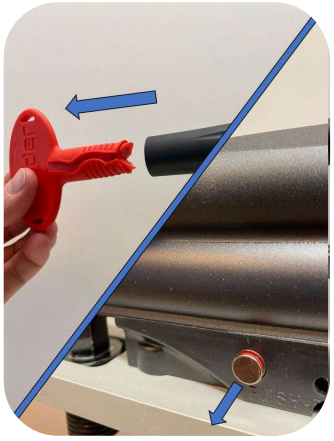

FIG. 10

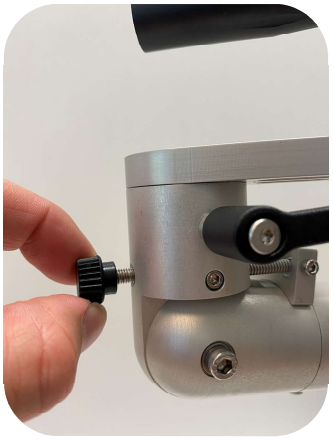

FIG. 11

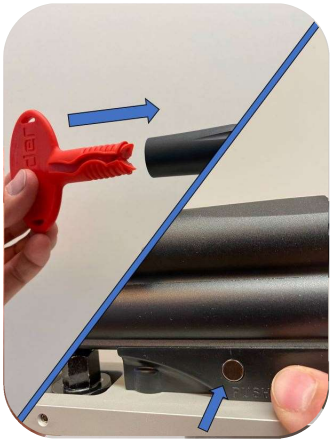

FIG. 12

© Rodics Innovation 2021

AJUSTE DEL ANCHO DEL CIRCUITO
PREPARACIÓN INICIAL

Es mejor realizar esta operación mientras el bote está en el remolque.

1. Ubique dos objetos de referencia a 37,5 pies (12 m) del eje del bote, uno en diagonal hacia la proa y otro en diagonal hacia la popa. (Puntos rojos en la imagen)
2. Conecte una cuerda de 60 pies (18 m) al soporte.
3. Tome la barra y estire la cuerda, luego ubíquese de manera que ambos objetos queden alineados desde su perspectiva.
4. Haga una marca donde la cuerda cruza la borda de su bote. Recomendamos utilizar cinta reflectante. (Estrella azul en la imagen)
5. Coloque un trozo de cinta en el mismo punto de la borda del otro lado del bote utilizando una cinta métrica.
6. Una vez en el agua, y utilizando la misma longitud de la cuerda, el esquiador se aleja hasta que la cuerda coincida con la cinta que marca la diagonal y se mantiene allí. Una vez allí, el esquiador busca las marcas de calibración descritas en la siguiente página.

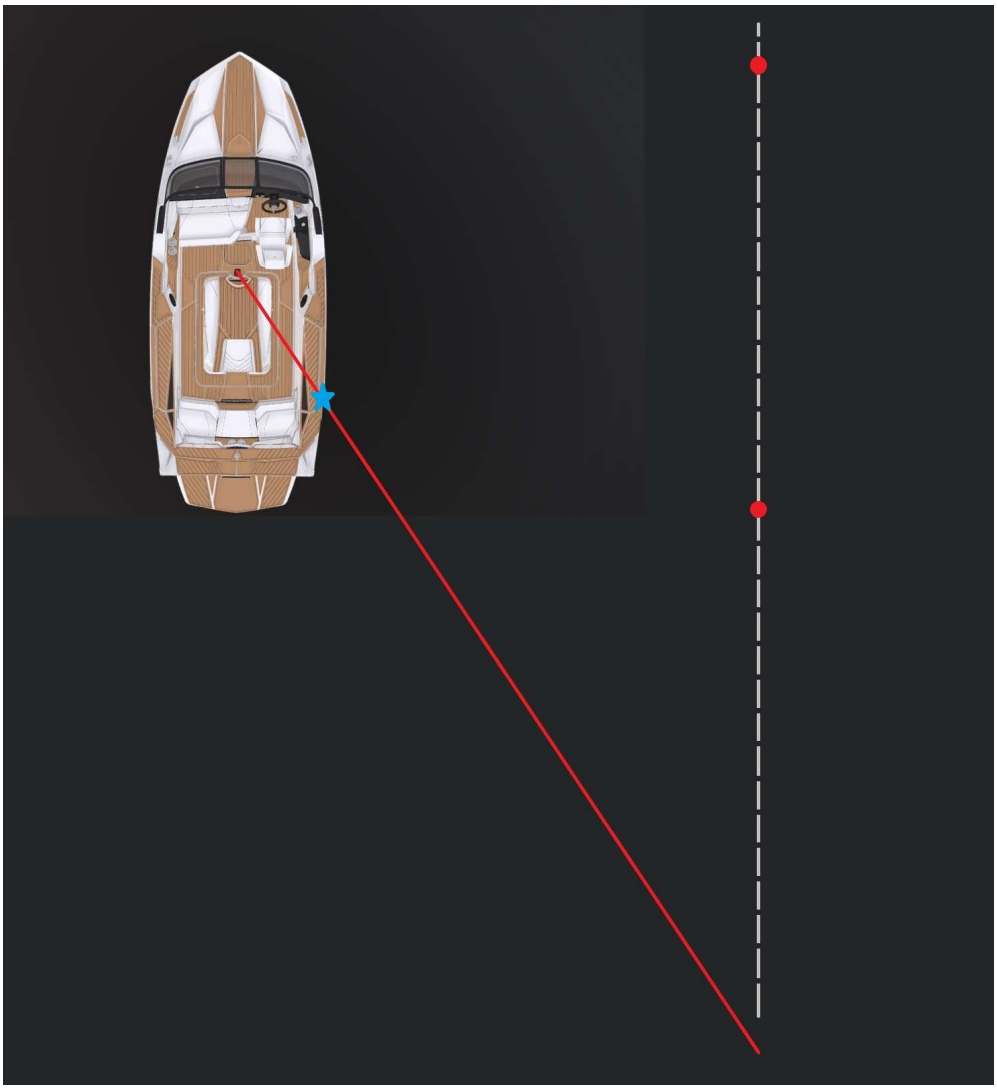

© Rodics Innovation 2021

AJUSTE DEL ANCHO DEL CIRCUITO
CALIBRACIÓN EN EL LAGO

El programa de calibración se utiliza al calibrar el ancho del circuito. Hay dos programas de calibración independientes, uno para cada lado del bote. El programa de calibración marca una rápida secuencia de 3 marcas en fila.

1. **¡ADVERTENCIA!** PROTECCIÓN OCULAR Y AUDITIVA, asegúrese que todos dentro de su alcance tengan colocada protección ocular y auditiva diseñada para detener paintballs.
2. **¡ADVERTENCIA!** Tenga cuidado donde pone sus manos ya que esta operación se hace cerca de los cañones. Ajuste el ancho del circuito con las *perillas de ajuste de ancho* a cada lado.
3. **¡PRECAUCIÓN!** Aumente el ángulo de los marcadores a ambos lados haciendo girar las perillas de ajuste de ancho de manera que las primeras marcas queden cerca del bote. Esto sirve para asegurarse que no se hagan marcas innecesariamente anchas.
4. **Calibración sobre la banda izquierda:**
   El esquiador se aleja por la banda izquierda. Inicie el programa de calibración sobre la banda izquierda utilizando los botones del lado izquierdo del teclado plano y pulse la siguiente secuencia: C-B-A-START. El OffCourse™ hará 3 marcas en fila del lado izquierdo. Comuníquese con el esquiador y ajuste el ancho del circuito utilizando la perilla de ajuste de ancho sobre la banda izquierda. Repita hasta que el esquiador pase directamente a través de las marcas de calibración.
5. **Calibración sobre la banda derecha:**
   El esquiador se aleja por la banda derecha. Inicie el programa de calibración sobre la banda derecha utilizando los botones del lado derecho del teclado plano y pulse la siguiente secuencia: STOP-INFINITY-START. El OffCourse™ hará 3 marcas en fila del lado derecho. Comuníquese con el esquiador y ajuste el ancho del circuito utilizando la perilla de ajuste de ancho sobre la banda derecha. Repita hasta que el esquiador pase directamente a través de las marcas de calibración.

VIDEO INSTRUCTIVO

Vea el video instructivo sobre cómo programar el ancho del circuito escaneando el código QR y visite: rodicsinnovation.com/instructions

© Rodics Innovation 2021

INSTRUCCIONES DE RECARGA

1. **¡ADVERTENCIA!** PROTECCIÓN OCULAR Y AUDITIVA, asegúrese que todos dentro de su alcance tengan colocada protección ocular y auditiva diseñada para detener paintballs.
2. **¡ADVERTENCIA!** PROTECCIÓN PARA LAS MANOS: Utilice siempre guantes para retirar cartuchos de CO2 usados para evitar quemaduras por frío.
3. **¡ADVERTENCIA!** Destornille el *adaptador de CO2* girándolo a la izquierda, lentamente, y deje escapar el resto de CO2 a través de los orificios de escape en los costados del *adaptador de CO2.* (FIG. 1) Cuando haya escapado todo el CO2 del cartucho, vuelva a apretar el *adaptador de CO2* antes de retirarlo completamente. Esto evita que el sello de CO2 en el marcador se pegue en la punta del cartucho de CO2. (FIG. 2-3)
4. **AVISO.** Inspeccione siempre el extremo del cartucho usado para revisar que el sello de los marcadores no haya quedado pegado encima del cartucho. (FIG. 2 y 3) Coloque nuevos cartuchos de C02 de 12 gramos en los *adaptadores de CO2*. Apriete los *adaptadores de C02*, y una vez que el cartucho sea perforado, apriete rápidamente los *adaptadores de C02* para evitar la fuga de CO2.
5. Retire los *tapones de los cargadores,* cargue los pellets en los cargadores; nunca coloque más de 12 pellets en cada cargador a la vez. Vuelva a colocar los *tapones de los cargadores*. (FIG. 4)
6. Los cargadores pueden recargarse sin estar vacíos. Un conjunto de cartuchos de CO2 habitualmente alcanza para disparar un total de 40-45 pellets.

INSTRUCCIONES PARA LUEGO DEL USO

1. **¡ADVERTENCIA!** PROTECCIÓN OCULAR Y AUDITIVA, asegúrese que todos dentro de su alcance tengan colocada protección ocular y auditiva diseñada para detener paintballs.
2. **¡ADVERTENCIA!** PROTECCIÓN PARA LAS MANOS: Utilice siempre guantes para retirar cartuchos de CO2 usados para evitar quemaduras por frío.
3. **¡ADVERTENCIA!** Destornille el *adaptador de CO2* girándolo a la izquierda, lentamente, y deje escapar el resto de CO2 a través de los orificios de escape en los costados del *adaptador de CO2.* (FIG. 1) Cuando haya escapado todo el CO2 del cartucho, vuelva a apretar el *adaptador de CO2* antes de retirarlo completamente. Esto evita que el sello de CO2 en el marcador se pegue en la punta del cartucho de CO2. (FIG. 2-3)
4. **AVISO.** Inspeccione siempre el extremo del cartucho usado para revisar que el sello de los marcadores no haya quedado pegado encima del cartucho. (FIG. 2 y 3)
5. Oriente los marcadores en la posición retrasada y trábelos ligeramente con la *palanca de bloqueo de orientación.*
6. Desconecte el *enchufe de 12 voltios* del tomacorriente de 12 voltios.
7. Retire los *cargadores* y asegúrese que no queden pellets en los marcadores.
8. **¡ADVERTENCIA!** Coloque nuevamente los *tapabocas de los cañones* y active los *Interruptores de seguridad*.
9. Destornille las *perillas de ajuste* y retire el OffCourse™ del marco del parabrisas del bote.
10. Repase el OffCourse™ con un paño suave para asegurarse que esté seco antes de volver a colocarlo en su estuche para almacenamiento.
11. Guarde el OffCourse™ en su estuche a temperatura ambiente en un lugar seco.

© Rodics Innovation 2021

FIG. 1

FIG. 2

FIG. 3

FIG. 4

COMENTARIOS Y QUEJAS

Si tiene algún comentario, consulta o queja sobre el OffCourse™, comuníquese con nosotros. Para enviar sus ideas o programar un llamado telefónico, escríbanos por correo electrónico a info@rodicsinnovation.com

VIDEOS Y MANUAL DE INSTRUCCIONES

Vea los videos con instrucciones o descargue la última versión del Manual del usuario escaneando el Código QR o visite: rodicsinnovation.com/instructions
Rodics Innovation tiene el derecho a modificar este manual según lo considere necesario, el consumidor tiene la obligación de conocer que el Manual del usuario está sujeto modificaciones.

TÉRMINOS Y CONDICIONES

Lea nuestros Términos y condiciones de venta escaneando el Código QR o visite: rodicsinnovation.com/terms-and-conditions/

GARANTÍA LIMITADA

Lea nuestra Garantía limitada escaneando el Código QR o visite: rodicsinnovation.com/limited-warranty/

© Rodics Innovation 2021

MANTENIMIENTO EN EL LAGO
(LIMPIEZA DE PELLETS ROTOS)

1. **¡ADVERTENCIA!** PROTECCIÓN OCULAR asegúrese que todos dentro de su alcance tengan colocada protección ocular diseñada para detener paintballs.

2. **¡ADVERTENCIA!** Asegúrese que no haya cartuchos de CO2 instalados en los marcadores.

3. Retire el *cargador.*

4. Retire el *cerrojo* levantando el *pasador de armado* y llevando el *cerrojo* hacia atrás. (FIG. 1-3)
   Repase el *cerrojo* con un paño.

5. Use una *escobilla para cañón* para limpiar el *cañón*, empuje la escobilla a través del *cuello de alimentación* y sáquela por el *cañón*. (FIG. 4)

6. Retire el *tapón del seguro de los pellets* y retire el *seguro de pellets* de goma, limpie *el seguro de los pellets* con un paño y asegúrese que no queden restos de pellets rotos en el orificio / ranura. (FIG. 5-6)

7. Instale nuevamente el *seguro de los pellets, el tapón del seguro de los pellets, el perno* y el *cargador*.

8. **AVISO.**
   En caso de que los pellets derramen su contenido, limpie inmediatamente para evitar manchas en revestimientos, tapicería o alfombras.

MANTENIMIENTO BÁSICO

1. **¡ADVERTENCIA!** PROTECCIÓN OCULAR asegúrese que todos dentro de su alcance tengan colocada protección ocular diseñada para detener paintballs.

2. **¡ADVERTENCIA!** Asegúrese que no haya cartuchos de CO2 instalados en los marcadores.

3. Examine el *seguro para pellets* de cada marcador en búsqueda de desgaste y marcas, reemplácelo si encuentra cualquier indicio de fisuras en la goma. (FIG. 5-6)

4. Retire el *cerrojo* levantando el *pasador de armado* y llevando el *cerrojo* hacia atrás. Repase el *cerrojo* con un paño. Examine el *cerrojo* y reemplace los O-ring en caso de ser necesario. (FIG. 1-3)

5. Retire el *tapón de cierre* y el *martillo*. Repase el *martillo* con un paño. Examine el *martillo* y reemplace el O-ring en caso de ser necesario. (FIG. 7-9)
   Lubrique los O-ring con aceite mineral. Atención: El *tapón de cierre* está tensado por un resorte.

6. **AVISO.**
   Rearmado del martillo.
   Asegúrese que el orificio en el *martillo* para el *pasador de armado* esté orientado hacia arriba. (FIG. 10)
   Use un destornillador plano para hacer bajar el fiador en la recámara del martillo para permitir deslizar el *martillo* sin dañar el O-ring. Se puede llegar al fiador a través de una ranura encima del *marcador.* (FIG. 11)

7. Instale nuevamente *tapón de cierre, cerrojo* y *seguro para pellets*. (FIG. 12)

© Rodics Innovation 2021

FIG. 1

FIG. 2

FIG. 3

FIG. 4

FIG. 5

FIG. 6

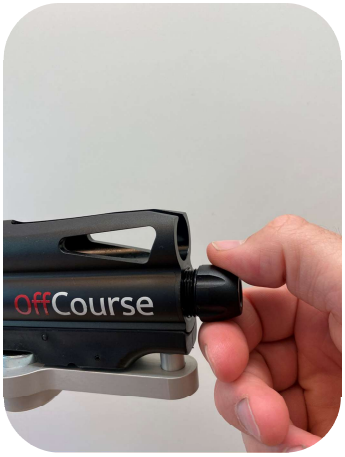

FIG. 7

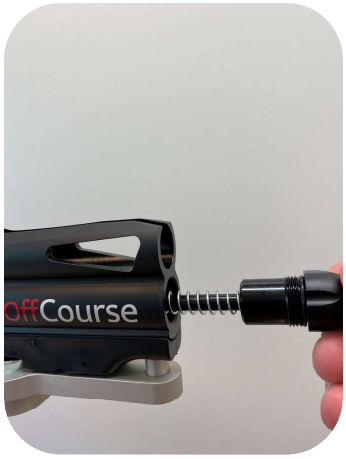

FIG. 8

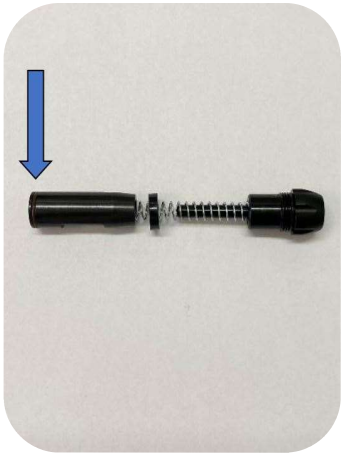

FIG. 9

FIG. 10

FIG. 11

FIG. 12